Согласовано:
Agreed:

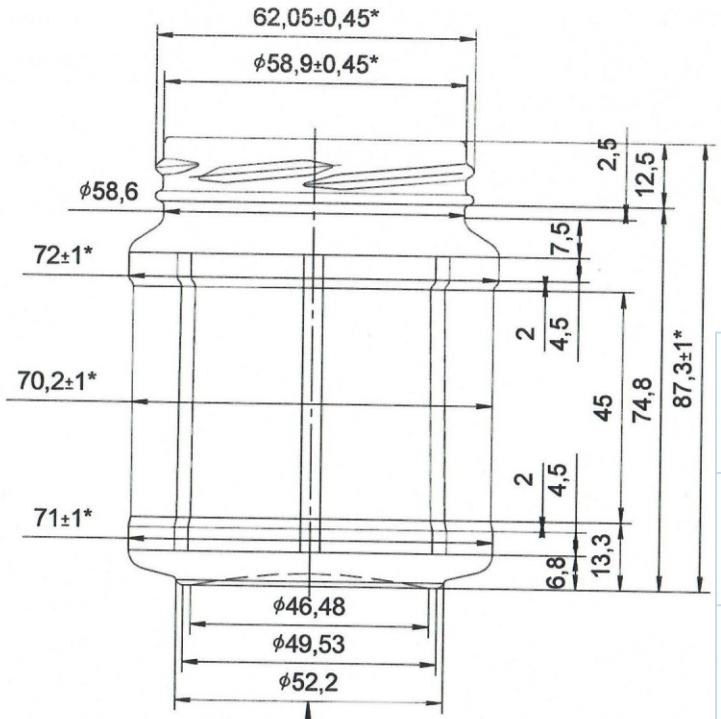

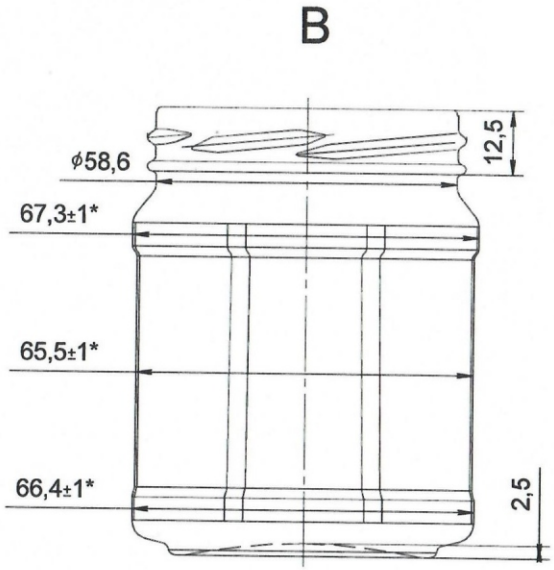

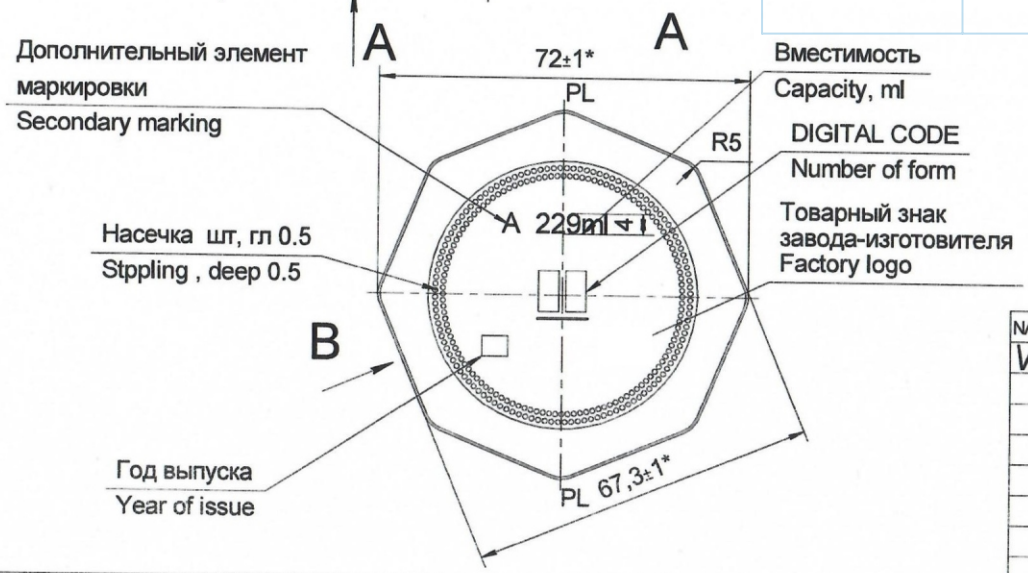

1. *Контролируемые размеры. Остальные размеры для изготовления формокомплекта. (Controlling dimensions.Other dimensions for production of the moulds);
2. Номинальная вместимость, см^3 (Nominal capacity,ml) - ;
3. Полная вместимость, см^3 (Brimful capacity,ml) - 229±4
4. Масса рекомендуемая, гр. (Weight recommended,gr) - 150±7;
5. Тип венчика (Finish type) - III-4-63(63 REGULAR);
6. Толщина минимальная (Minimum Thickness)
   - стенок,мм (Wall, mm) -1,2;
   - дна, мм (Bottom,mm) -2,5.
7. Технические требования по ГОСТ 5717-91 и по ТУ У 26.1-04763746-027:2009. (Technical requirements accordings to ГОСТ 5717-91 and ТУ У 26.1-04763746-027:2009.)

NAME	DATE	REVISIONS	MOLD №:			A3	Enterglass line s.p.A	
VY	14.06.18	Changed engr.	FINISH №:					
			PROCESS	PB	MACHINE	DG 5 1/2 "	JAR :	
			TYPE	OW	TIP ANGLE	_	OTTAGONALE 229 ML	
			CAP.BRIMF.	229±4ml	REF MOULD	_	CAT.№ & DWG №	
			CAP. FILLPT.		FINISH :	63 REGULAR	3.72-III-4-63-229	
			FILL LINE		DRAWN	Dovgopol		
			WEIGHT	150±7gr	CHECKED	Duda	DATE	25/05/2017
			COLOR	FLINT	CONFIRMED	Solomon	SHEET: 1/1	SCALE: 1:1